Armadi refrigerati una porta 700 lt

71TNB – 70BTC

Refrigerated cabinets

L'armadio refrigerato vanta le seguenti caratteristiche:
- monoscocca con isolamento 60 mm con poliuretano espanso HFO, che ha un livello GWP 0;
- il materiale utilizzato è acciaio inox con prevalenza in Aisi 304, escluse le parti non a vista;
- unità di tipo monoblocco, utilizzano gas R290 (GWP pari a 3) che comporta un notevole risparmio di energia;
- sbrinamento a gas caldo, e non a resistenza, permette un risparmio di energia e lo sbrinamento è effettuato in tempi più rapidi;
- ventilazione parzialmente canalizzata per avere una corretta circolazione dell'aria dentro la cella;
- le guide sono a piega ribattuta salva-mani, cremagliere estraibili;
- il micro di fermoventola all'apertura della porta è meccanico e non necessita essere spostato nel caso si cambi il verso dell'apertura;
- la porta è reversibile, è sufficiente montare la cerniera inferiore nel lato opposto;
- l'allestimento interno è montato ad incastro ed è facilmente removibile per garantire la massima praticità nelle operazioni di pulizia;
- la bocca di mandata, negli armadi ventilati è protetta da un canale, il quale garantisce che l'aria fredda in uscita, non sia ostacolata da prodotti o formazioni di ghiaccio;

- Gli accessori:
• allestimenti per pasticceria
• chiusura a chiave
• illuminazione
• anta vetro
• griglie e guide supplementari
• controllo touch screen

The line of cabinets for gastronomy has undergone a renovation in style and functionality:
- Monocoque with 60 mm insulation with HFO polyurethane foam, which has a GWP level 0;
- The material used is stainless steel with prevalence in Aisi 304, excluding nonvisible parts;
- Monobloc units, use R290 gas (GWP equal to 3) which leads considerable energy savings;
- Defrosting with warm gas allows energy savings and defrosting is carried out in a faster time;
- Partially ducted ventilation for proper circulation of air inside the cell;
- The guides are folded hand-saving, removable racks;
- The fan stop microswitch to open the door is mechanical and does not need to be moved in the event that the opening direction is changed;
- The door is reversible, it is enough to assemble the lower hinge on the opposite side;
- The interior design is wedged and can easily be removed to provide maximum convenience when cleaning;
- The discharge opening in the vertical cabinets is protected by a channel, ensuring that the cold air coming out is not impeded by products or ice formations;

- Accessories:
• equipment for pizzerias
• key locking
• lighting
• glass door
• additional grills and guides
• touch screen control

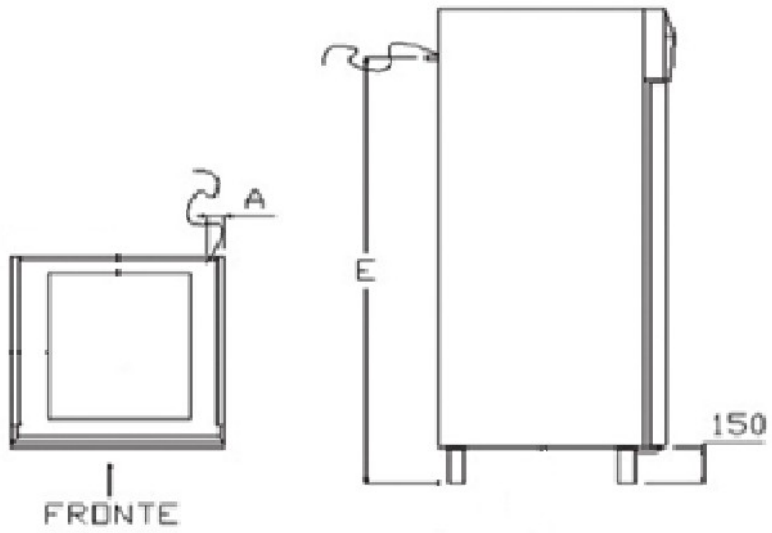

Schema per risalire alla predisposizione delle utenze

CODICE CODE	ALIMENTAZIONE (ELET.) A X E POWER
71 TNB	50 X 1825
70 BTC	50 X 1825

CODICE CODE	DESCRIZIONE DESCRIPTION	DIMENSIONI DIMENSIONS	CLASSE ENERGETICA ENERGY CLASS	TEMPERATURA D'ESERCIZIO EXERCISE TEMPERATURE	SBRINAMENTO DEFROSTING	EVACUAZIONE CONDENSA CONDENSATION EVACUATION	KW KW	V\Hz V\HZ	CAPACITÀ (lt.) CAPACITY	PESO (Kg.) WEIGHT
71TNB	frigo 1 porta/fridge 1 door	750x810x2050	B	-2° +8°	gas caldo/warm gas	gas caldo/warm gas	0,24	230/50	700	80
70BTC	freezer 1 porta/freezer 1 door	750x810x2050	C	-15° -18°	gas caldo/warm gas	gas caldo/warm gas	0,48	230/50	700	80

CODICE CODE	DIM. PORTA APERTA DOOR OPEN DIM.	DIMENSIONI INTERNE INTERNAL DIMENSION	LATO CERNIERA SIDE HINGES
71 TNB	1520	600x680x1440	DX / RH
70 BTC	1520	600x680x1440	DX / RH

CLASSE CLIMATIC 5, TEMPERATURA AMBIENTE +14/+40°C –UR 40% CLIMATE CLASS 5, AMBIENT TEMP. +14/+40°C– RH 40%

ACCESSORI A RICHIESTA / OPTIONAL ACCESSORIES

CODICE CODE	DESCRIZIONE DESCRIPTION	LxPxH LXDXH
GR.21	Griglia plastificata rilsan GN 2/1 / Rilsan plastic-coated grid GN 2/1	530x650
GR.21I	Griglia inox GN 2/1 / Stainless steel grid GN 2/1	530x650
CG.21	Coppia guide inox / A pair of stainless steel rails	
KT.2	Kit ruote inox / Stainless steel wheel kit	Ø 125
7060	Chiusura con chiave / Locking with key	
2350	Faretto a led porta aperta / Open door led spot light	
KP.1	Supplemento allestimento 20 coppie guide 60/40 passo 35 mm - 1 porta - griglie escluse Supplement setting up of 20 pairs of rails 60/40 with 35 mm pitch - 1 door - grids escluded	400x600
CDACP	Supplemento per controllo digitale A Class Plus	
CRBA4.0	Supplemento controllo remoto avanzato e software per windows, è possibile da parte di un tecnico modificare i parametri da remoto e di essere avvertito via mail di eventuali anomalie	
GTS	Generatore di ozono semplice	